Zaleca się montowanie odbiornika możliwie wysoko, z dala od urządzeń metalowych i elektrycznych, albowiem odbiornik superreakcyjny jest czuły na zakłócenia elektromagnetyczne. Dla warunków wysokich zakłóceń elektromagnetycznych Zalecamy stosowanie odbiorników superheterodynowych typu OPC.
Odbiornik RSU-KO1 wymaga dla instalacji miejsc suchych i zamkniętych (temperaturowy zakres pracy odbiornika wynosi od 0 do + 40°C).

Pilot antynapadowy **PUK-303**:
* posiada 3klawisze
* zasilanie - bateria 9V typ 6F22
* zasięg:
  300 metrów z odb. superreakcyjnym
  600 metrów z odb. superheterodynowym

Pilot **PUK-101**:
* 1-klawiszowy
* zasilanie - 1xbateria 12V
* zasięg:
  100 m z odb. superreakcyjnym
  200 m z odb. superheterodynowym

..... INSTRUKCJA OBSŁUGI .....

UWAGA ! Wejście do trybu programowania jest możliwe TYLKO przy wyłączonym przekaźniku (dioda K1 nie świeci). Aby wyłączyć przekaźnik należy nacisnąć klawisz pilota lub chwilowo odłączyć napięcie zasilania odbiornika.

1. REJESTRACJA NOWEGO PILOTA

a) naciśnij przycisk NAUKA na więcej niż 0,5s lecz mniej niż 4s - dioda K2 zaświeci się
b) naciśnij klawisz pilota - dioda K2 zgaśnie
c) naciśnij ponownie klawisz pilota - dioda K2 zaświeci się na 3s, po czym będzie pulsować i zgaśnie
d) koniec rejestracji nowego pilota

UWAGA ! Gdy próba wpisania nowego pilota przebiegnie niepomyślnie dioda K2 mignie 1 raz i zgaśnie. Należy rozpocząć rejestrację od początku. Jeżeli pamięć odbiornika jest pełna (wpisano 14 pilotów) to wpisanie kolejnego, nowego pilota powoduje wykasowanie pilota wpisanego jako pierwszy. W przypadku większej jak 14 liczby użytkowników należy stosować odbiorniki z rozszerzoną pamięcią tzw. **wersję S** (113 nadajników), lub konfigurację modułu odbiorczego WLC 201 z odpowiednią ilością odbiorników wersji S (dwóch dla 226 użytkowników, trzech dla 339 itd.) lub odbiornik identyfikacyjny typ IDO 500 dla 500 użytkowników.

2. USTAWIENIE TRYBU PRACY ODBIORNIKA

UWAGA !
Do ustawienia trybu pracy odbiornika potrzebny jest pilot, który został wcześniej wpisany do pamięci odbiornika - patrz pkt.1

TRYB MONOSTABILNY (czasowy)

Naciśnij przycisk NAUKA (dioda K2 zaświeci się) i trzymaj tak długo aż dioda K2 zacznie pulsować - wtedy należy zwolnić przycisk NAUKA. Po zwolnieniu przycisku NAUKA dioda K2 będzie świecić światłem ciągłym przez ok. 2s, a następnie wolno pulsować. Każde mrugnięcie diody odpowiada czasowi ~1s. Aby ustawić na przykład czas 20s należy odliczyć 20 mrugnięć diody K2 i nacisnąć klawisz pilota zatwierdzając długość czasu

Maksymalnie można ustawić czas na 260s (4min 20s). Jeżeli w trakcie pulsowania diody K2 (odliczania czasu) nie zostanie naciśnięty klawisz pilota, to po odliczeniu 260s dioda K2 będzie przez 1min świecić światłem ciągłym. Jeżeli w tym czasie (ciągłe świecenie diody) zostanie naciśnięty klawisz pilota (akceptacja) to odbiornik ustawi czas maksymalny tj. około 260s. Natomiast jeżeli w tym czasie klawisz pilota NIE zostanie naciśniety to odbiornik wyjdzie z trybu programowania i zachowa poprzednie ustawienie.

TRYB BISTABILNY (załącz -wyłącz)

Naciśnij przycisk NAUKA (dioda K2 zaświeci się) i trzymaj naciśnięty aż do momentu gdy dioda K2 zacznie pulsować - wtedy zwolnij przycisk NAUKA. Po zwolnieniu przycisku NAUKA dioda K2 będzie świecić światłem ciągłym przez ok. 2s i w tym czasie należy nacisnąć klawisz pilota.

3. KASOWANIE PILOTÓW Z PAMIĘCI

Naciśnij przycisk NAUKA i trzymaj.
Faza pierwsza: LED K2 zaświeci się na około 4s
Faza druga: LED K2 zacznie migać i zgaśnie, co oznacza koniec kasowania. Zwolnij przycisk NAUKA.

UWAGA !
1. Należy pamiętać, że kasowanie dotyczy **całej zawartości pamięci**. Jeżeli chcemy usunąć tylko jeden lub kilka pilotów, to po procesie kasowania należy ponownie wpisać do pamięci te które mają być zachowane.
2. Jeżeli, przy dużej ilości użytkowników, chcemy uniknąć uciążliwego procesu ponownego programowania, można stosować Odbiornik Identyfikacyjny typu IDO 04/99, którego parametry pozwalają kasować piloty pojedynczo.
3. Kasowanie nadajników nie powoduje zmian w trybie pracy odbiornika.
4. Odłączenie napięcia zasilania nie powoduje utraty Informacji o wpisanych pilotach i trybie pracy odbiornika.

OGÓLNE WARUNKI GWARANCJI

1. Udzielamy dwuletniej gwarancji na produkowane przez siebie sterowniki. Gwarancja obejmuje nieodpłatną naprawę lub wymianę urządzeń niesprawnych z przyczyn zależnych od producenta.

2. Producent zobowiązuje się do napraw gwarancyjnych w możliwie najkrótszym terminie, nie dłuższym jednak niż 14 dni od daty dostarczenia urządzenia do serwisu. Sprzęt należy dostarczyć do punktu w którym został zakupiony lub bezpośrednio do siedziby producenta:
43-200 Pszczyna, ul. Staromiejska 31b

3. Gwarancja nie obejmuje szkody powstałej na skutek:
- uszkodzeń mechanicznych
- użytkowania niezgodnego z zaleceniami instrukcji lub przeznaczeniem urządzenia
- zdarzeń losowych takich jak pożar, zalanie, działanie czynników chemicznych, wyładowań atmosferycznych i innych
- przeróbek lub napraw poza serwisem producenta.

4. Odpowiedzialność producenta względem nabywcy ogranicza się do wartości produktu i nie obejmuje szkód powstałych w wyniku jego uszkodzenia lub wadliwego działania.

Deklaracja zgodności dostępna na stronie www.gorke.com.pl

GORKE ELECTRONIC

43-200 Pszczyna, ul. Staromiejska 31b
tel: (032) 326 30 70, fax: 447 73 30
e-mail: biuro@gorke.com.pl

instrukcja obsługi
STEROWNIKA RADIOWEGO
1-KANAŁOWEGO
RSU-Z1/2, RSU-K01/2, RSU-N1/2,
RSU-K01, ANT-K01/1

z kodem zmiennym KEELOQ® firmy MICROCHIP TECHNOLOGY Inc. USA

433,92 MHz

Zestaw **RSU-Z1/2** zawiera: 1kanałowy superreakcyjny odbiornik typu RSU-K01 oraz dwa 1klawiszowe piloty typu PUK-151. Zasięg 150 metrów.

Zestaw **RSU-K01/2** zawiera: 1kanałowy superreakcyjny odbiornik typu RSU-K01 oraz dwa 1klawiszowe piloty typu PUK-101. Zasięg 100 metrów.

Zestaw **RSU-N1/2** zawiera: 1kanałowy superreakcyjny odbiornik typu RSU-K01 oraz dwa 2klawiszowe piloty typu PUK-112-1. Zasięg 100 metrów.

Zestaw **ANT-K01/1** zawiera: 1kanałowy superreakcyjny odbiornik typu RSU-K01 oraz jeden 3klawiszowy pilot typu PUK-303. Zasięg 300 metrów.

PRZEZNACZENIE ELEMENTÓW

Dioda kontroli ZASILANIA (zielona ZAS) - wskazuje doprowadzenie zasilania do odbiornika.
Dioda kontroli KANAŁU 1 (czerwona K1) - sygnalizuje stan załączenia przekaźnika.
Dioda K2 (czerwona) - sygnalizuje czynności programowania **Przycisk NAUKA** - uruchamia procedury programowania **ANTYSABOTAŻ** - umożliwia podłączenie urządzenia do linii antysabotażowej.

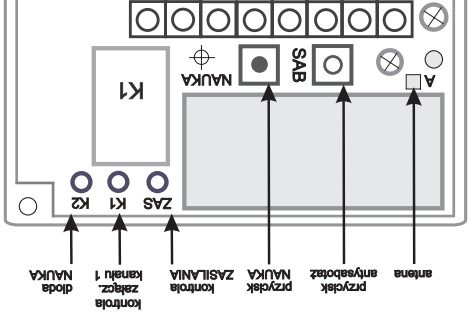

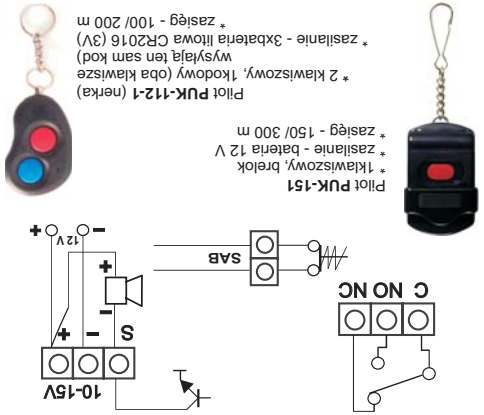

Wyjście S - stosowane jest do podłączenia sygnalizatora akustycznego, który krótkimi sygnałami informuje o tym czy przekaźnik jest załączany czy wyłączany np. przy otwieraniu ścieżki dostępu do szyfratora czy uzbrajaniu prostego obwodu alarmowego. Przy załączeniu przekaźnika na wyjściu S pojawia się jeden krótki sygnał, a przy wyłączeniu dwa. Wyjście to można obciążyć max 0,5 A/ 12 V DC, co w zupełności wystarcza nawet przy stosowaniu syren o wysokim poziomie głośności. Zacisk dodatni sygnalizatora należy podłączyć do +12 V, a zacisk ujemny sygnalizatora do wyjścia S na listwie zaciskowej.

Pilot **PUK-151**
* 1klawiszowy, breloк
* zasilanie - bateria 12 V
* zasięg - 150/ 300 m

Pilot **PUK-112-1** (nerka)
* 2 klawiszowy, 1kodowy (oba klawisze wysyłają ten sam kod)
* zasilanie - 3xbateria litowa CR2016 (3V)
* zasięg - 100/ 200 m

Piloty mogą współpracować z dowolnym odbiornikiem naszej produkcji. Podawane powyżej zasięgi dotyczą współpracy tych pilotów odpowiednio z: odb. superreakcyjnymi (mniejsza wartość) i odbiornikami superheterodynowymi (wartość większa).

DANE TECHNICZNE

ODBIORNIK RSU-K01

Rodzaj modułu odbiorczego	**superreakcja**
Pojemność pamięci	**14** nadajników
Napięcie zasilania:	
* znamionowe	**12V DC**
* dopuszczalne	**10-15V DC**
Pobór prądu:	
* spoczynkowy	**10 mA**
* maksymalny	**30 mA**
Czułość	**- 100 dBm**
Ilość kanałów	**1**
Prąd obciążenia:	
* wyjście przekaźnikowe	**1A /30V DC**
* wyjście tranzystorowe "S"	**0,5A /12V DC**
Tryb pracy	**mono lub bistabilny**
Zakres czasu dla trybu monostab.	**~1s - 4min 20s**
Temperaturowy zakres pracy	**0 - 40 °C**
Wymiary (mm)	**48*68*26**

PILOT (nadajnik) PUK-151:

Zasilanie	**12V**
Bateria typ	**MN21 lub 23A**
Moc radiowa w.cz.	**≤ 10 mW**
Częstotliwość	**433,92 MHz**
Wymiary (mm)	**34*58*14**

Ustawienie fabryczne odbiornika: tryb BISTABILNY

Zasięg zestawów odnosza się do terenu otwartego. Jeżeli pomiędzy odbiornikiem a nadajnikiem znajdują się przeszkody, należy przewidzieć zmniejszenie zasięgu pracy odpowiednio dla: * drewna i gipsu o **5-20%** * cegły o **20-40 %** * betonu zbrojonego o **40 - 80 %**